令和5年度　神戸市総合スポーツ大会　バレーボール競技

令和5年9月2･3日
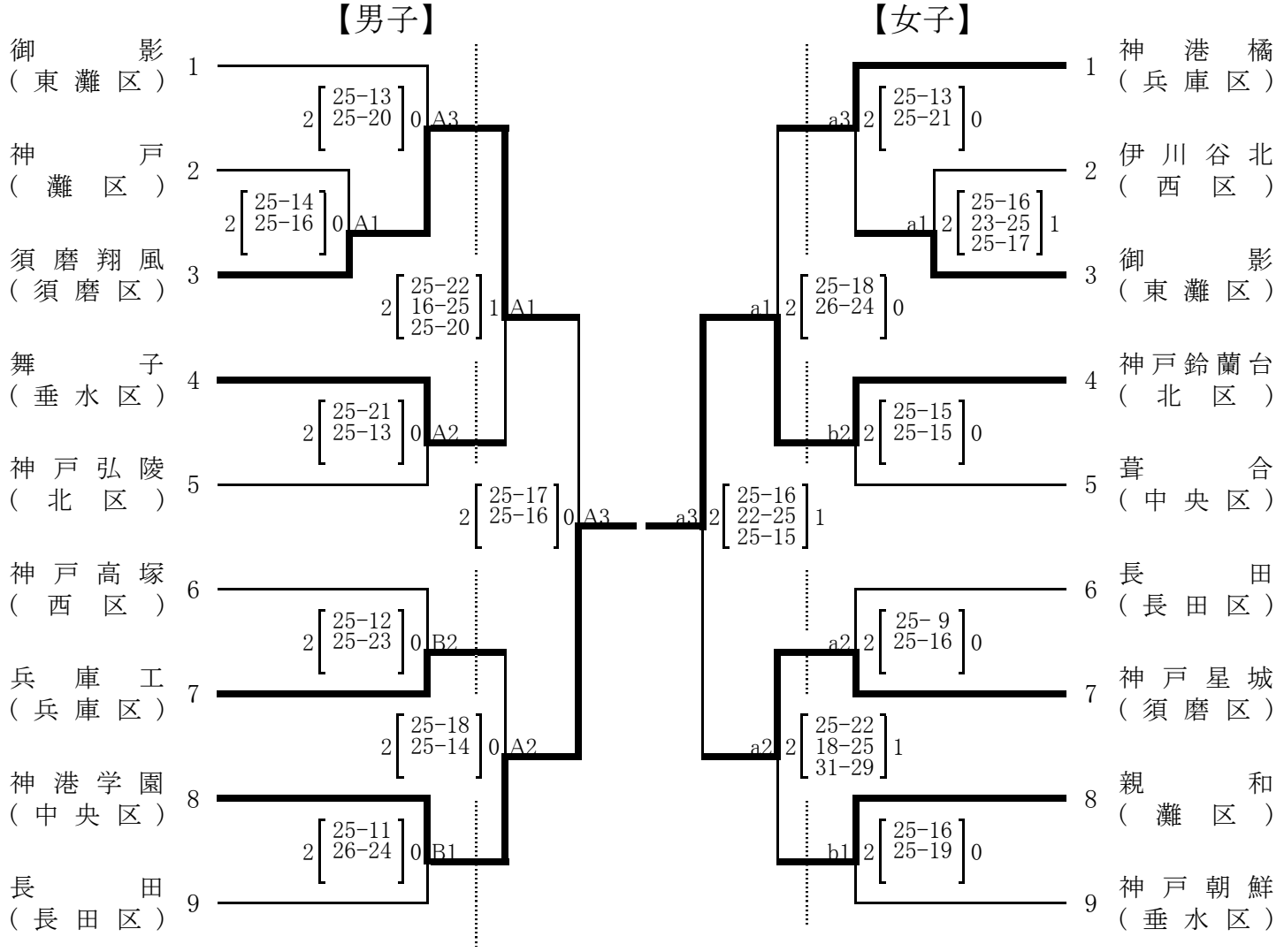
男子：神戸弘陵･兵庫工，女子：神港橘･神戸鈴蘭台