# 令和8年度 兵庫県中学校新人大会 第59回バレーボール競技 神戸地区予選会 兼 第1回神戸市中学生大会 バレーボール競技の部（女子）
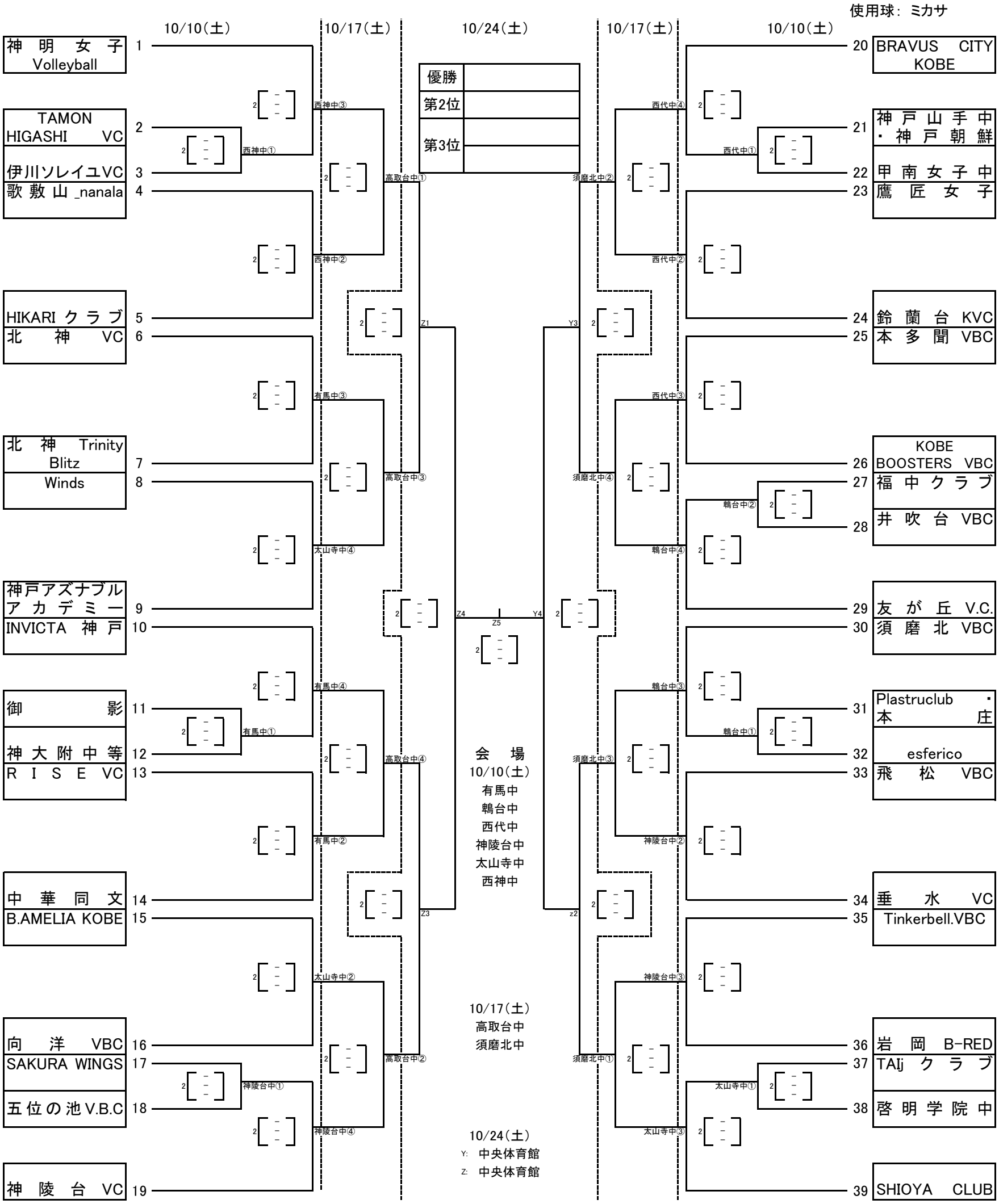
令和8年10月10･17･24日
使用球：ミカサ